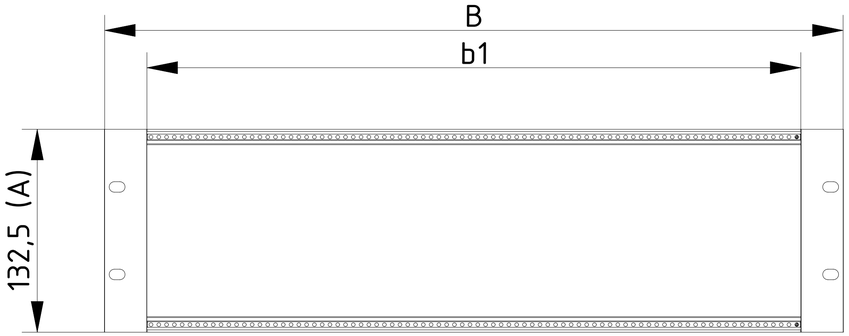


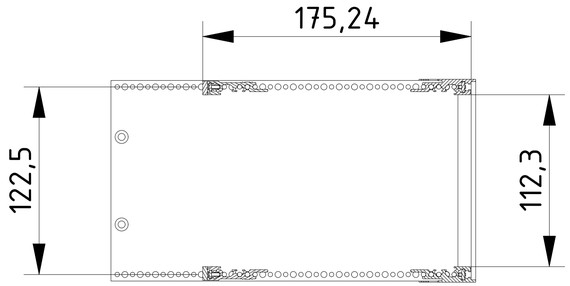
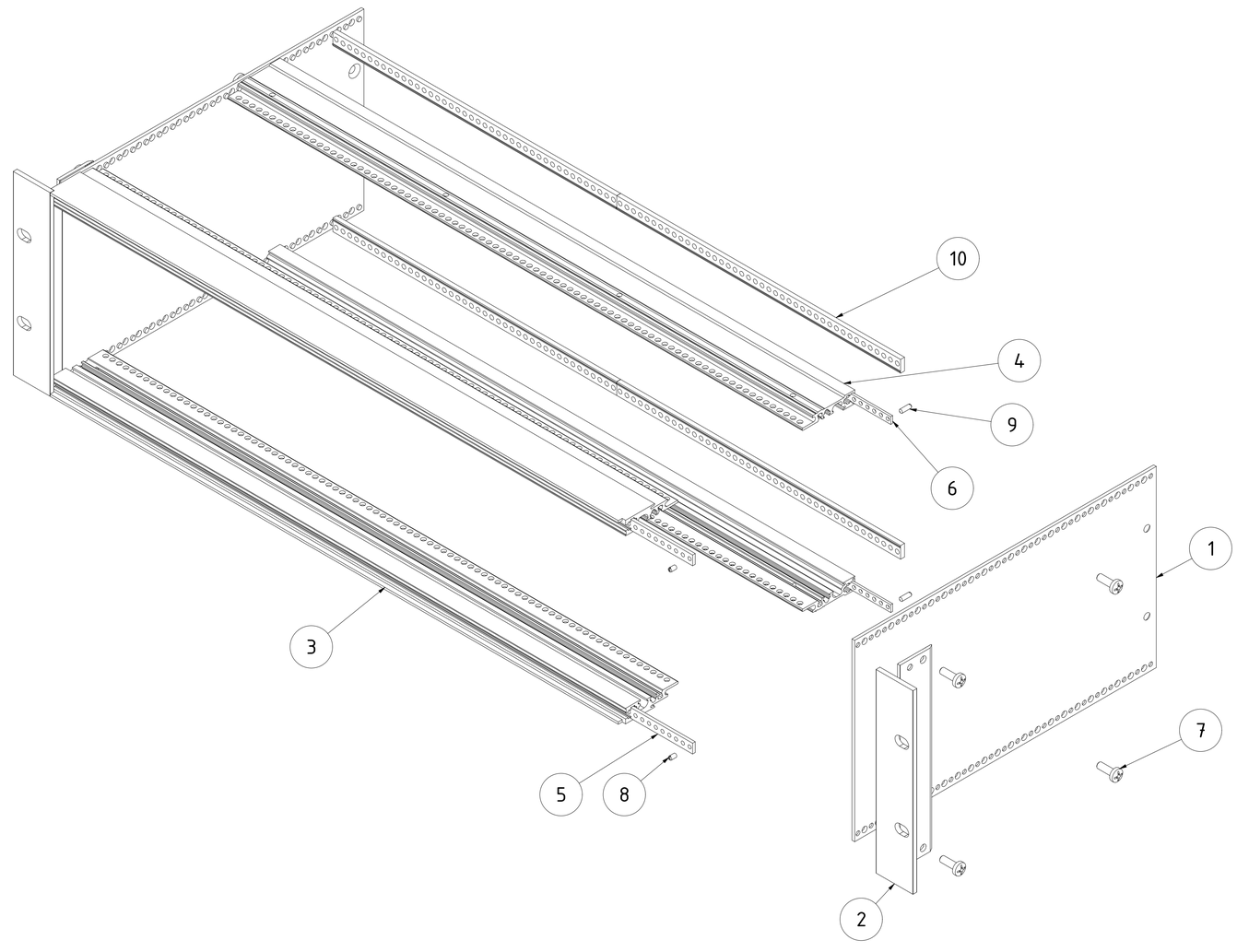
Z-2903312