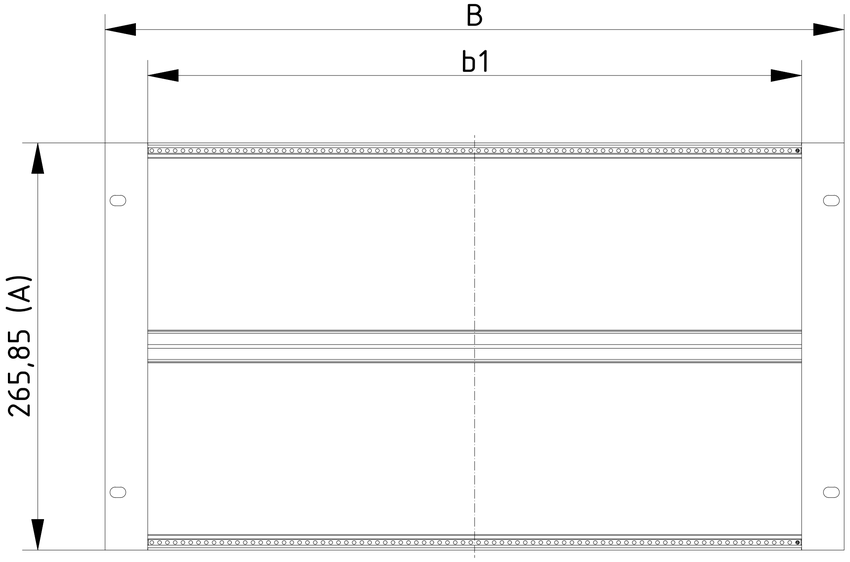

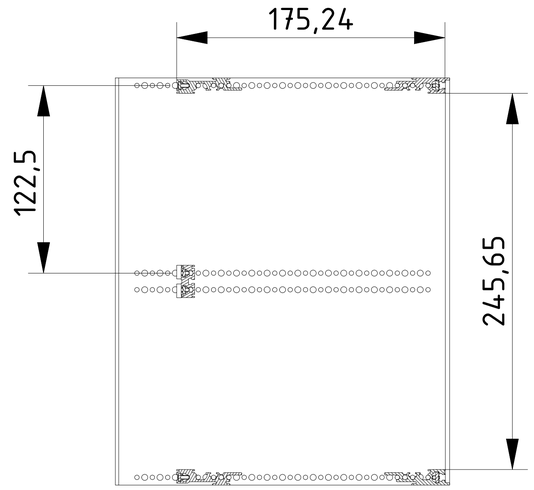
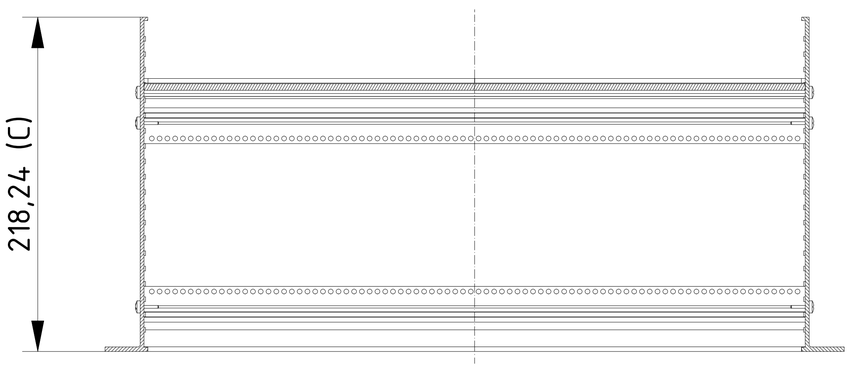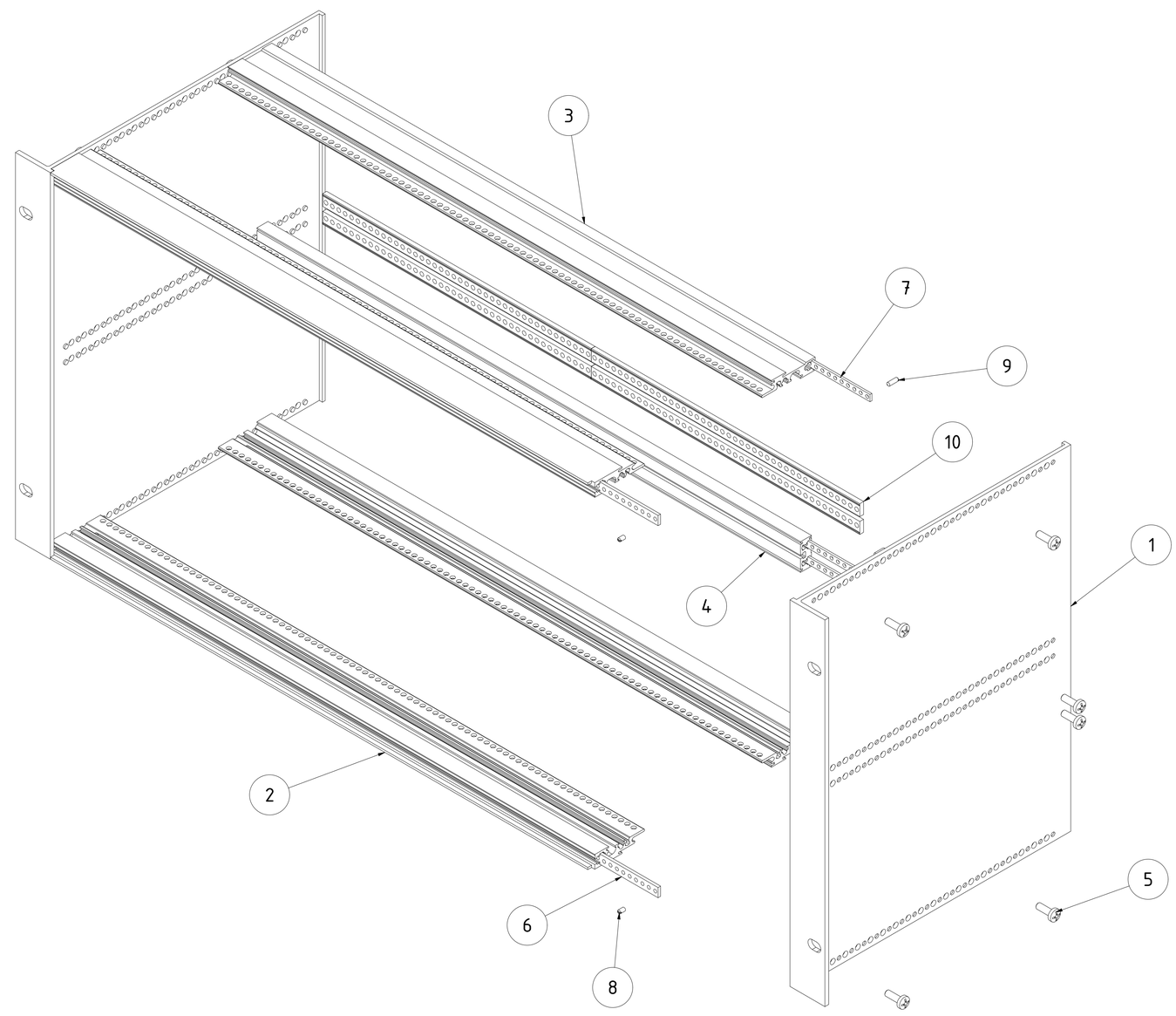
Z-2903307