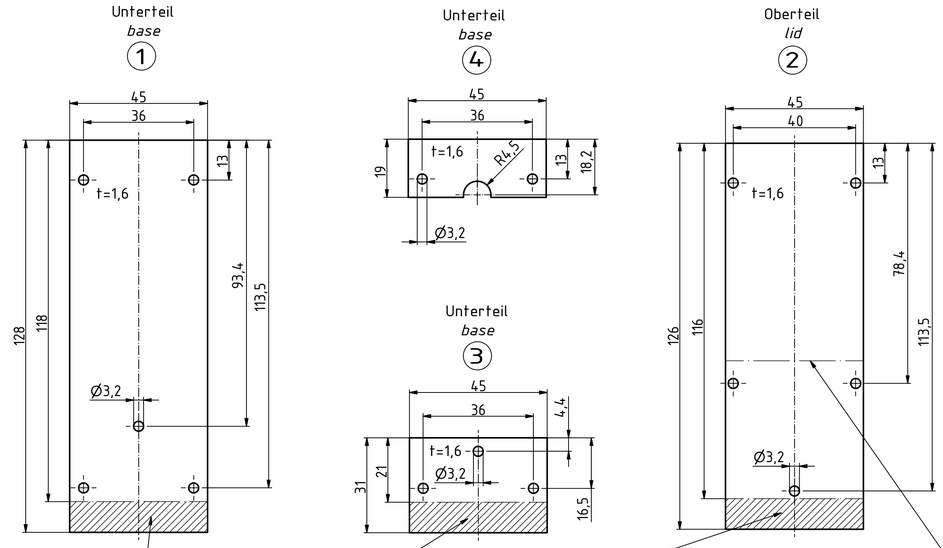

Bei pultförmiger Anwendung entfällt der schraffierte Bereich wahlweise bei Platine 1 bzw. 3 oder Platine 2.

At the inclined-application the shaded area is not applicable either on PCB 1 respectively 3 or PCB 2

Für die DIS-Version kann die Platine beliebig gekürzt gefertigt werden.

The PBC can be made shortened for the DIS-Version

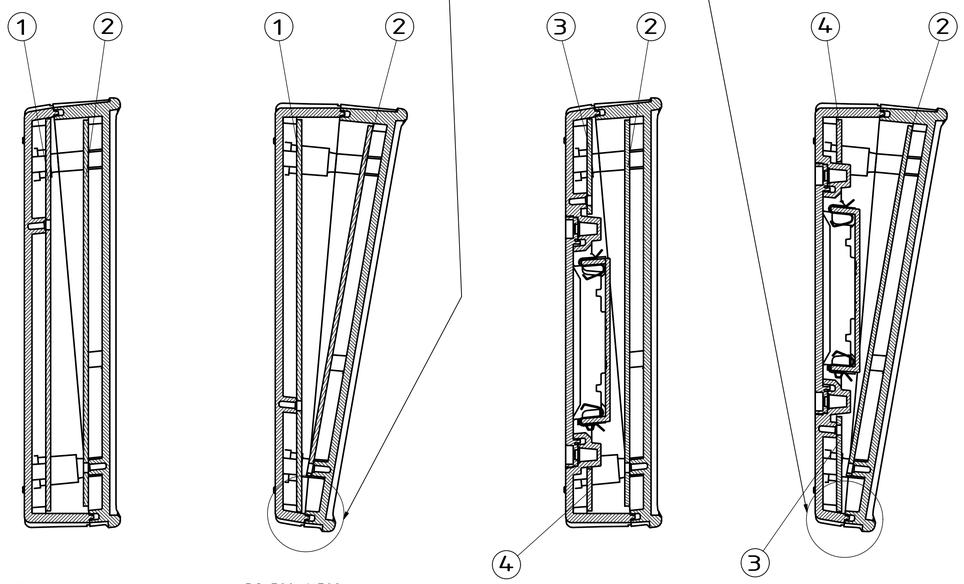

BS 500 / 502
(parallel)

-Oberteil F/DIS
-Unterteil

BS 500 / 502
(parallel)

-lid F/DIS
-base

BS 500 / 502
(pultförmig)

-Oberteil F/DIS
-Unterteil

BS 500 / 502
(inclined)

-lid F/DIS
-base

BS 501 / 503 / 504
(parallel)

-Oberteil F/DIS
-Unterteil BE-3MG

BS 501 / 503 / 504
(parallel)

-lid F/DIS
-base BE-3MG

BS 501 / 503 / 504
(pultförmig)

-Oberteil F/DIS
-Unterteil BE-3MG

BS 501 / 503 / 504
(inclined)

-lid F/DIS
-base BE-3MG

Maßstab/
Scale:

Zeichnungs-Nr. / *Drawing-No.:*
1K 5355.107.01

Artikel / *Article:*
BS 50__ F / DIS

max. Platinenabm. Katalogzg.

max. PCB dimension catalogue drawing

A.Nr./ *Alt.No:*

Datum/ *Date:*

BOPLA
A Phoenix Mecano Company

DISK: 2803160.idw
Datum/*Date:* 28.02.2011 KH

"Schutzvermerk nach DIN ISO 16016 beachten" *"Please pay attention to copyright note DIN ISO 16016"*