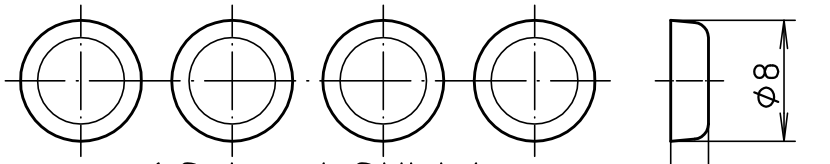

1 Satz = 4 Stück/
1 set = 4 parts

(Für Euromas II/
for Euromas II)

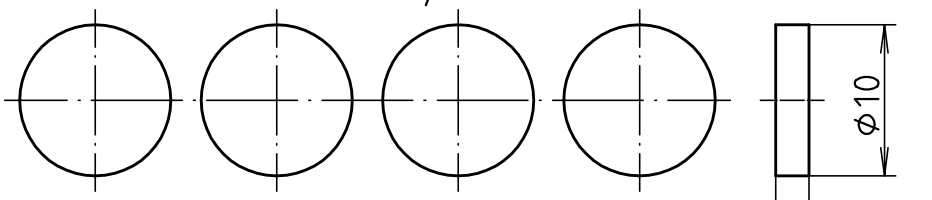

1 Satz = 4 Stück/
1 set = 4 parts

(Für E406-E430
und Elegant/
for E406-E430
and Elegant)

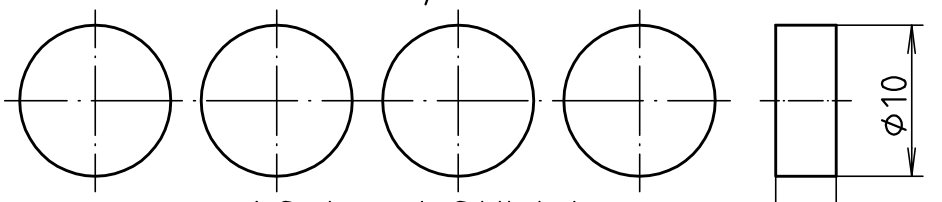

1 Satz = 4 Stück/
1 set = 4 parts

(Für E434-E470/
for E434-E470)

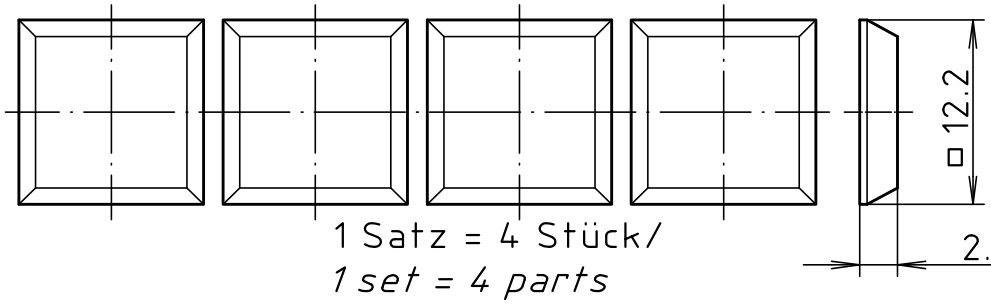

1 Satz = 4 Stück/
1 set = 4 parts

(Für UniCard/
for UniCard)

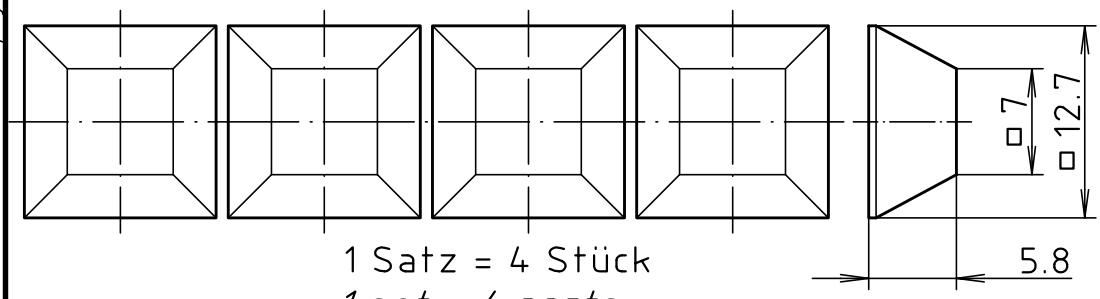

1 Satz = 4 Stück
1 set = 4 parts

(Für AluBos/
for AluBos)

"Schutzvermerk nach DIN ISO 16016 beachten" *"Please pay attention to copyright note DIN ISO 16016"*

Maßstab/
Scale: 2:1

Zeichnungs-Nr. / *Drawing-No.:*
4K 5200.119.01

Artikel / *Article:*
Gummifüßchen selbstklebend/
Self - adhesive rubber feet
–

Ä.Nr/ *Alt-No.:*	Datum/ *Date:*
–	–

BOPLA
A Phoenix Mecano Company

DISK: 2 501 779
Datum/*Date:* 29.04.99 KH